## *Richiesta profilo personalizzato.*
## *Demande de profilé personnalisé.*

| INSERIRE MISURE / INSERT MEASURES |
|---|
| Tipo Lastra / Type Slab_____ |
| Spessore / Thickness_____mm |
| Lunghezza / Length_____mm |
| A_____mm |
| B_____mm |
| C_____mm |
| D_____mm |
| E_____mm |
| F_____mm |
| INDICARE QUANTITÀ / INDICATE QUANTITY |
| Pezzi / Pieces_____ |

*Soluzione di montaggio Y*
*Assembly Solution*

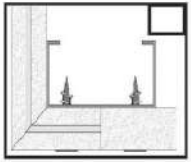
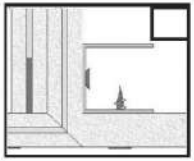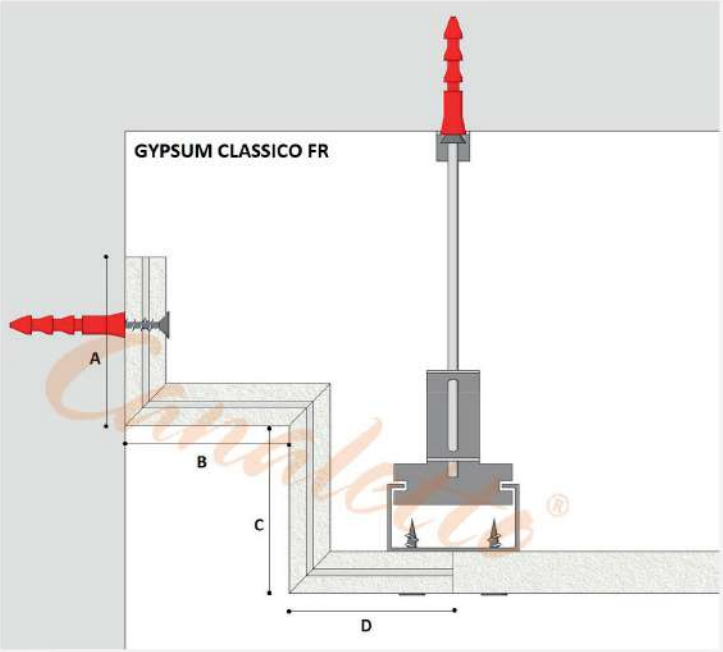
*Soluzione di montaggio X*
*Assembly Solution*